LEVENHUK NEW SKYLINE DOBSONIAN TELESCOPES

NEW SKYLINE **PLUS 6" (150/1200)**

NEW SKYLINE **PLUS 8" (200/1200)**

NEW SKYLINE **PRO 10" (250/1270)**

NEW SKYLINE **PRO 12" (300/1525)**

NEW SKYLINE **PRO 16" (400/1830)**

NEW SKYLINE **PRO 10" (250/1270) RETRACTABLE**

NEW SKYLINE **PRO 12" (300/1525) RETRACTABLE**

NEW SKYLINE **PRO 16" (400/1830) RETRACTABLE**

EN Quick start
BG Кратко справочно ръководство
CZ Stručný uživatelský návod
DE Schnellstart
ES Inicio rápido
HU Rövid útmutató
IT Guida rapida
PL Skrócona instrukcja obsługi
PT Início rápido
RU Краткая инструкция по эксплуатации
TR Hızlı başlangıç

levenhuk
Zoom&Joy

BG Наслади се отблизо
CZ Radost zaostřit
DE Zoom ran und hab Fun!
ES Amplíe y disfrute
HU Kellemes nagyítást!
IT Ingrandisci il divertimento
PL Radość przybliżania
PT Dê um zoom na sua emoção
RU Приближает с удовольствием
TR Yakınlaştırın ve Keyfini Çıkarın

EN Download the full version of the manual via the link or scan the QR code.
BG Изтеглете пълната версия на ръководството чрез връзката или сканирайте QR кода.
CZ Stáhněte si plnou verzi manuálu prostřednictvím odkazu nebo naskenováním QR kódu.
DE Laden Sie die Vollversion der Bedienungsanleitung über den Link herunter oder scannen Sie den QR-Code.
ES Descargue la versión completa del manual a través del enlace o escaneando el código QR.
HU A hivatkozás segítségével vagy a QR-kód beolvasásával töltse le a kézikönyv teljes verzióját.
IT Scarica la versione completa del manuale tramite il link o scansionando il codice QR.
PL Pobierz pełną wersję instrukcji za pomocą łącza lub zeskanuj kod QR.
PT Aceda ao link ou digitalize o código QR para transferir a versão completa do manual.
RU Загрузите полную версию инструкции по эксплуатации по ссылке или сканируйте QR-код.
TR Kılavuzun tam sürümünü bağlantı yoluyla indirin veya QR kodunu tarayın.

New Skyline PLUS 6"
(150/1200)

www.levenhuk.com/manuals/86283

New Skyline PLUS 8"
(200/1200)

www.levenhuk.com/manuals/86284

New Skyline PRO 10"
(250/1270)

www.levenhuk.com/manuals/86285

New Skyline PRO 12"
(300/1525)

www.levenhuk.com/manuals/86286

New Skyline PRO 16"
(400/1830)

www.levenhuk.com/manuals/86287

New Skyline PRO 10"
(250/1270) Retractable

www.levenhuk.com/manuals/86288

New Skyline PRO 12"
(300/1525) Retractable

www.levenhuk.com/manuals/86289

New Skyline PRO 16"
(400/1830) Retractable

www.levenhuk.com/manuals/86290

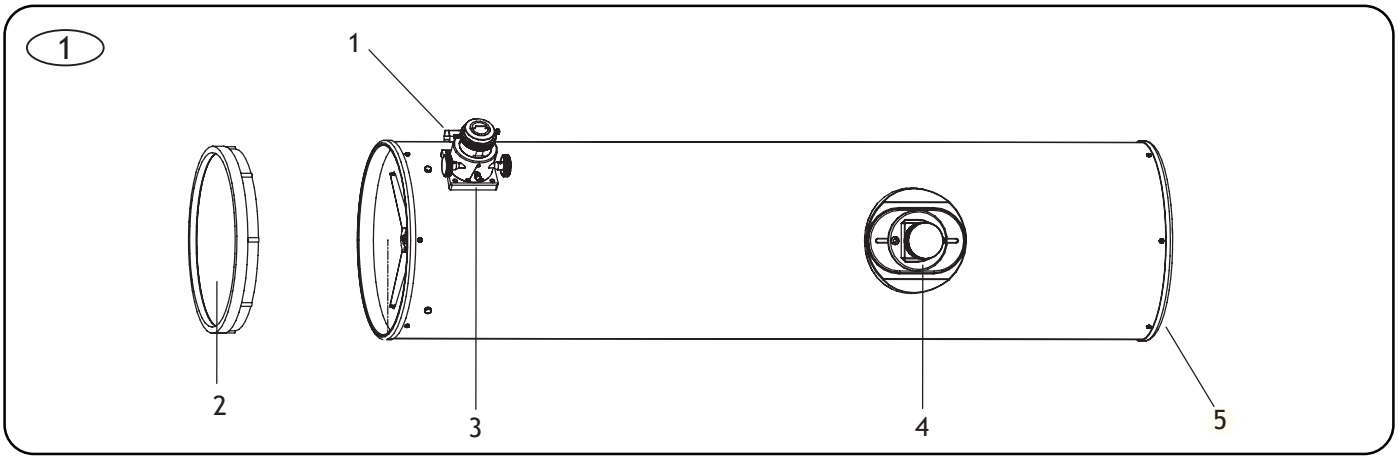

	EN	BG	CZ	DE	ES
1	Finderscope mounting slot	Монтажно гнездо за визьор	Držák pointačního dalekohledu (hledáčku)	Montageschlitz für Sucher	Ranura de montaje del buscador
2	Dust cap	Капачка против прах	Prachové víčko	Staubschutzkappe	Guardapolvo
3	Focuser	Фокусиращо устройство	Okulárový výtah	Fokussierer	Enfocador
4	Side bearing	Страничен лагер	Postranní ložisko	Seitliches Lager	Rodamiento lateral
5	Primary mirror cell	Клетка на главното огледало	Buňka s primárním zrcadlem	Primärspiegelzelle	Celda del espejo principal

	HU	IT	PL	PT	RU	TR
1	Keresőtávcső-rögzítőnyílás	Slot di ancoraggio del cercatore	Punkt mocowania szukacza	Ranhura para montagem do buscador	Паз для крепления искателя	Bulucu dürbün montaj yuvası
2	Porvédő kupak	Coperchio antipolvere	Osłona przeciwpyłowa	Tampa anti-poeiras	Пылезащитная крышка	Toz kapağı
3	Fókuszállító	Dispositivo di messa a fuoco	Tubus ogniskujący	Focalizador	Фокусер	Odaklayıcı
4	Oldalsó csapágy	Cuscinetto laterale	Wspornik boczny	Rolamento lateral	Боковой подшипник	Yan yatak
5	Elsődleges tükörcella	Cella dello specchio primario	Cela lustra głównego	Célula de espelho principal	Оправа главного зеркала	Birincil ayna hücresi

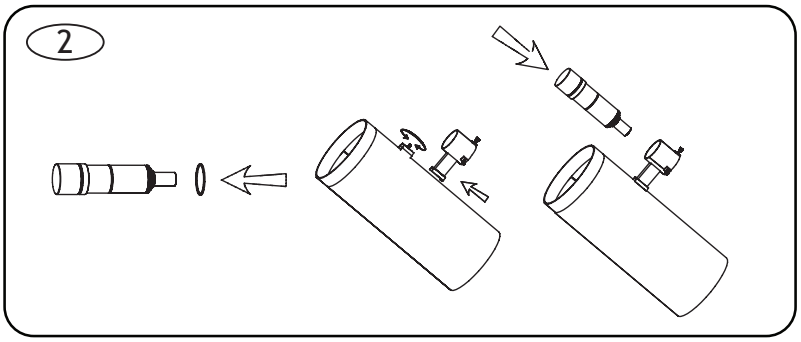

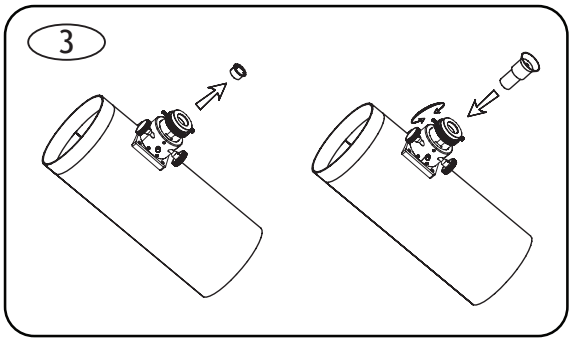

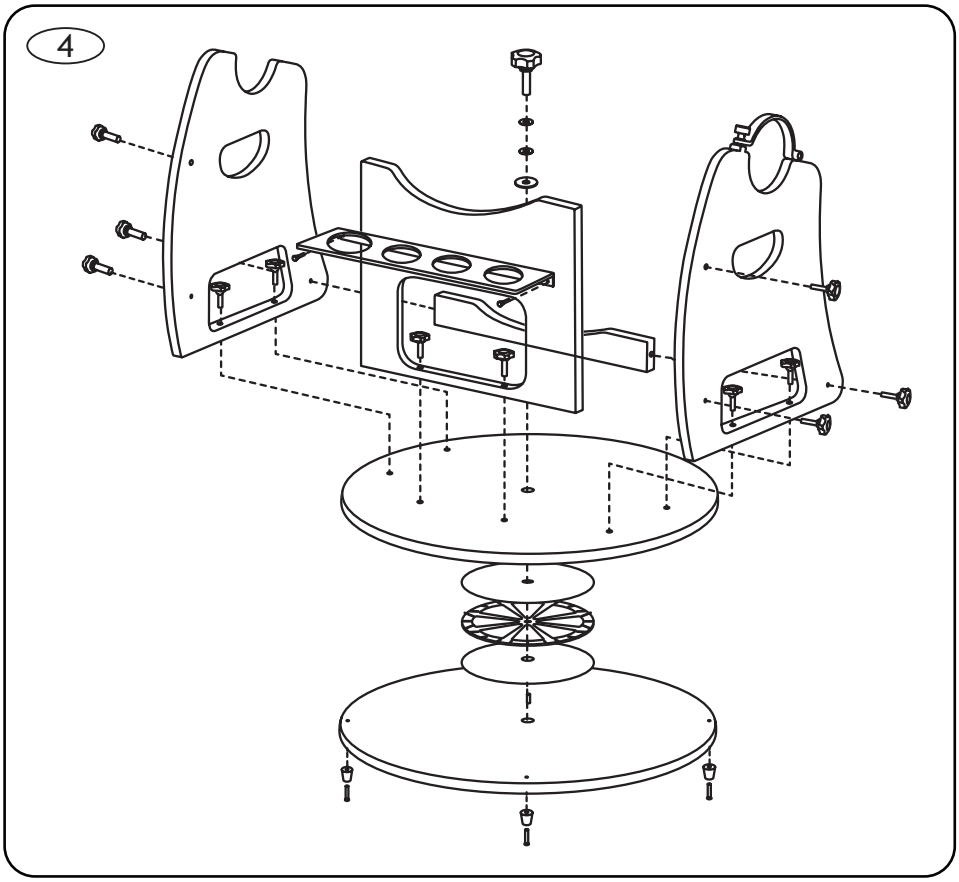
4

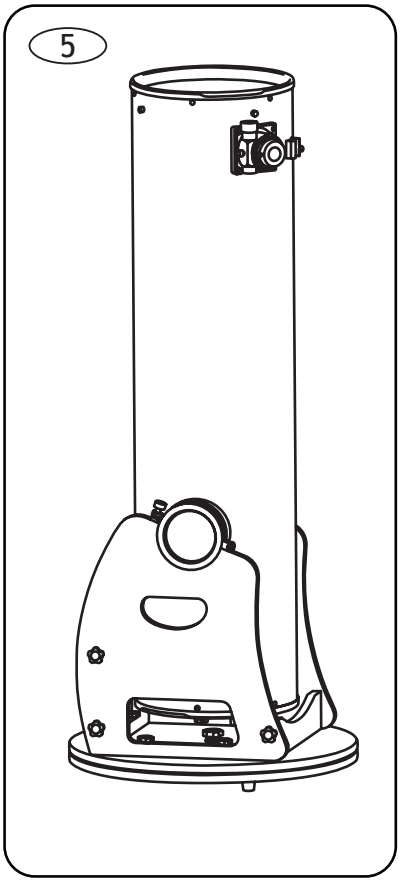
5

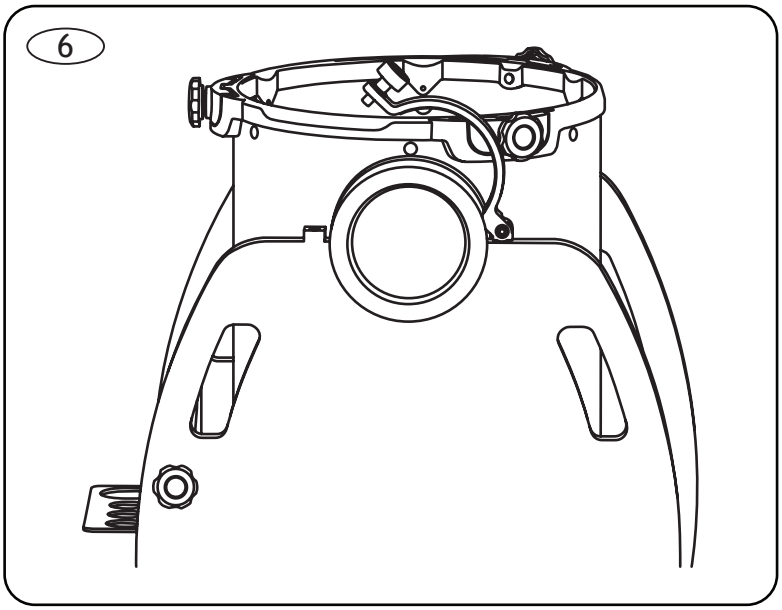
6

Retractable Dobsonian Telescopes:

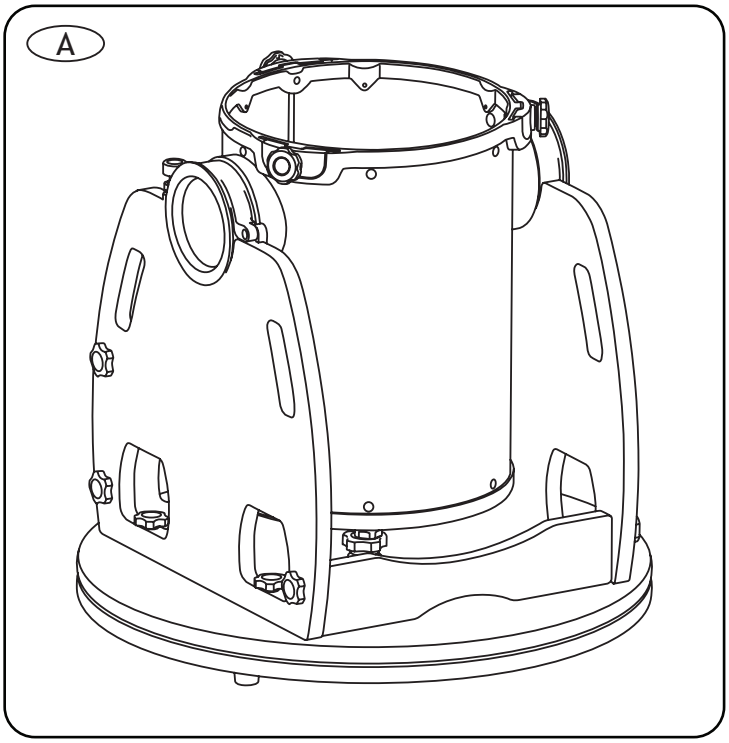

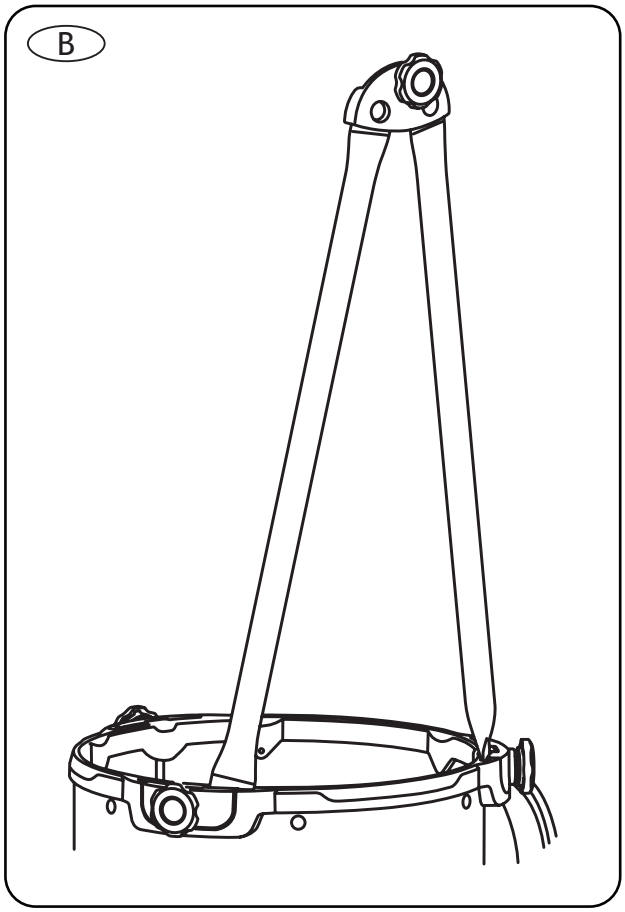

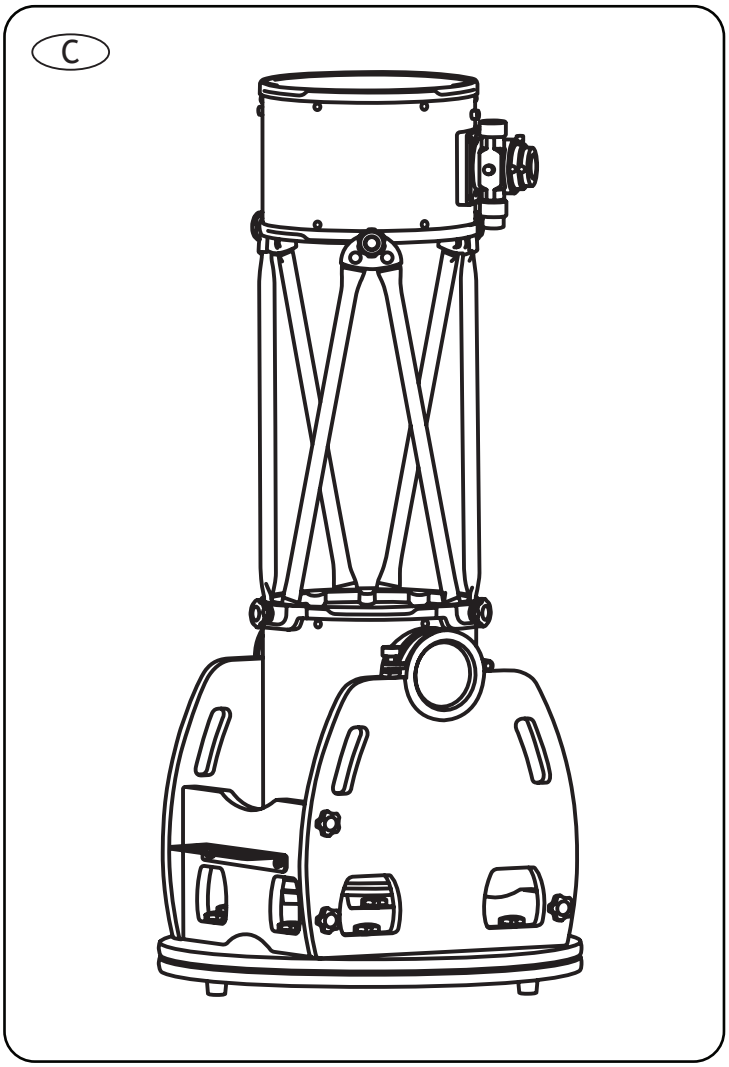

EN Levenhuk New Skyline Dobsonian Telescopes

CAUTION! Never look directly at the Sun — even for an instant — through your telescope or finderscope without a professionally made solar filter that completely covers the front of the instrument, or permanent eye damage may result. To avoid damage to the internal parts of your telescope, make sure the front end of the finderscope is covered with aluminum foil or another non-transparent material. Children should use the telescope under adult supervision only.

All parts of the telescope will arrive in two boxes. Be careful when unpacking it. We recommend keeping the original shipping containers. In the event that the telescope needs to be shipped to another location, having the proper shipping containers will help ensure that your telescope survives the journey intact. Be sure to check the box carefully, as some parts are small. All screws should be tightened securely to eliminate flexing and wobbling, but be careful not to overtighten them, as that may strip the threads.

During assembly (and anytime, for that matter), do not touch the surfaces of the optical elements with your fingers. The optical surfaces have delicate coatings on them that can easily be damaged if touched. Never remove lenses or mirrors from their housing, or the product warranty will be null and void.

Specifications

	New Skyline PLUS 6"	New Skyline PLUS 8"	New Skyline PLUS 10"	New Skyline PLUS 12"	New Skyline PLUS 16"	New Skyline PLUS 10" Retractable	New Skyline PLUS 12" Retractable	New Skyline PLUS 16" Retractable
Optical design	Newtonian reflector							
Primary mirror shape	paraboloid							
Primary mirror diameter (aperture), mm	152	204	254	304	406	254	304	406
Focal length, mm	1200	1200	1270	1525	1830	1270	1525	1830
Focal ratio	f/8	f/6	f/5	f/5	f/4.5	f/5	f/5	f/4.5
Focuser	2" Rack & Pinion	2" Rack & Pinion	2" Rack & Pinion	2" dual speed Rack & Pinion	2" dual speed Rack & Pinion	2" dual speed Rack & Pinion	2" dual speed Rack & Pinion	2" dual speed Rack & Pinion
Eyepiece barrel diameter	1.25"							
Mount type	altazimuth, Dobsonian							
Eyepieces	Plössl 10mm, 25mm							
Finderscope	red dot finder	red dot finder	optical, 8x40mm	optical, 8x40mm	optical, 8x40mm	optical, 8x40mm	optical, 8x40mm	optical, 8x40mm
Cooling fan	–	–	–	+	+	+	+	+
Batteries (for cooling fan)	–	–	–	8 pcs AA (not included)	8 pcs AA (not included)	8 pcs AA (not included)	8 pcs AA (not included)	8 pcs AA (not included)

The manufacturer reserves the right to make changes to the product range and specifications without prior notice.

Care and maintenance

- Take the necessary precautions when using the device with children or others who have not read or who do not fully understand these instructions.
- Do not try to disassemble the device on your own for any reason. For repairs and cleaning of any kind, please contact your local specialized service center.
- Stop using the device if the lens fogs up. Do not wipe the lens! Remove moisture with a hair dryer or point the telescope downward until the moisture naturally evaporates.
- Protect the device from sudden impact and excessive mechanical force.
- Do not touch the optical surfaces with your fingers. Clean the lens surface with compressed air or a soft lens cleaning wipe. To clean the device exterior, use only the special cleaning wipes and special tools that are recommended for cleaning the optics.
- Store the device in a dry, cool place away from hazardous acids and other chemicals, away from heaters, open fire, and other sources of high temperatures.
- Replace the dust cap over the front end of the telescope whenever it is not in use. Always put eyepieces in protective cases and cover them with caps. This prevents dust or dirt from settling on the mirror or lens surfaces.

- Lubricate the mechanical components with metal and plastic connecting parts. Components to be lubricated:
  - Optical tube;
  - Fine mechanics (focuser rail, telescope optical tube microfocuser);
  - Mounting;
  - Worm-and-worm pairs, bearings, cogs, threaded mounting gears.

  Use all-purpose silicon-based greases with an operating temperature range of −60… +180°C (−76… +356°F).
- If a part of the device or battery is swallowed, seek medical attention immediately.

Warranty: lifetime. For further details, please visit our web site: levenhuk.com/warranty

BG Добсънови телескопи Levenhuk New Skyline

ВНИМАНИЕ! Никога не гледайте директно към Слънцето, дори за миг, през Вашия телескоп или визьор без професионално изработен соларен филтър, който покрива изцяло предната част на инструмента, понеже може да се получи невъзвратимо увреждане на очите. За да избегнете повреда на вътрешните части на Вашия телескоп, се погрижете предният край на визьора да бъде покрит с алуминиево фолио или друг непрозрачен материал. Децата трябва да използват телескопа само под надзора на възрастни.

Всички части на телескопа се получават в две кутии. Внимавайте, когато го разопаковате. Запазете оригиналната транспортна опаковка; Вие ще се нуждаете от нея, ако трябва да изпратите телескопа до сервизния център. Проверете внимателно кутията, понеже някои от частите са малки. Всички винтове трябва да бъдат затегнати здраво, за да се избегнат огъване и разклащане, но внимавайте да не ги затегнете прекомерно, тъй като това може да доведе до скъсване на резбите.

По време на сглобяването (и не само тогава) не докосвайте повърхностите на оптичните елементи с пръсти си. Оптичните повърхности са с чувствително покритие, което може да се повреди лесно при докосване. Никога не демонтирайте лещите от корпуса им, понеже това ще направи гаранцията на продукта невалидна.

Спецификации

	New Skyline PLUS 6"	New Skyline PLUS 8"	New Skyline PLUS 10"	New Skyline PLUS 12"	New Skyline PLUS 16"	New Skyline PLUS 10" Retractable	New Skyline PLUS 12" Retractable	New Skyline PLUS 16" Retractable
Оптична конструкция	Нютонов рефлекторен телескоп							
Форма на главното огледало	параболоид							
Диаметър на главното огледало (апертура), mm	152	204	254	304	406	254	304	406
Фокусно разстояние, mm	1200	1200	1270	1525	1830	1270	1525	1830
Фокусно отношение	f/8	f/6	f/5	f/5	f/4,5	f/5	f/5	f/4,5
Фокусиращо устройство	2" рейка и пиньон	2" рейка и пиньон	2" рейка и пиньон	2" двускоростно с рейка и пиньон	2" двускоростно с рейка и пиньон	2" двускоростно с рейка и пиньон	2" двускоростно с рейка и пиньон	2" двускоростно с рейка и пиньон
Диаметър на тръбата на окуляра	1,25"							
Монтировка	азимутална, Добсънова							
Окуляри	Plössl 10 mm, 25 mm							

Визьор	с червена точка	с червена точка	8x40 mm, оптичен	8x40 mm, оптичен	8x40 mm, оптичен	8x40 mm, оптичен	8x40 mm, оптичен	8x40 mm, оптичен
Охлаждащ вентилатор	–	–	–	+	+	+	+	+
Батерии (за охлаждащия вентилатор)	–	–	–	8 бр. AA (не са включени)	8 бр. AA (не са включени)	8 бр. AA (не са включени)	8 бр. AA (не са включени)	8 бр. AA (не са включени)

Производителят си запазва правото да извършва промени по продуктовата гама и спецификациите без предизвестие.

Грижи и поддръжка

- Предприемете необходимите превантивни мерки при използване на това устройство от деца или други лица, които не са прочели или които не са разбрали напълно тези инструкции.
- Не се опитвайте да разглобявате устройството сами по никаква причина. За ремонти и почистване, моля, обръщайте се към местния специализиран сервизен център.
- Спрете да използвате устройството, ако лещата се замъглява. Не забърсвайте лещата! Отстранете влагата със сешоар или насочете телескопа надолу, докато влагата не се отстрани по естествен начин.
- Предпазвайте устройството от внезапни удари и прекомерна механична сила.
- Не пипайте оптичните повърхности с пръсти. Почистете повърхността на лещата със сгъстен въздух или мека кърпа за почистване на лещи. За почистване на устройството отвън използвайте само специални кърпички и специални инструменти, препоръчани за почистване на оптика.
- Съхранявайте устройството на сухо и хладно място, далеч от опасни киселини и други химикали, далеч от отоплителни уреди, открит огън и други източници на високи температури.
- Поставяйте капачката против прах върху предния край на телескопа всеки път, когато не го използвате. Винаги поставяйте окулярите в защитните калъфи и ги покривайте с капачките. Това предотвратява наслагването на прах и замърсявания върху повърхностите на огледалото и лещата.
- Лубрикирайте механичните компоненти с метални и пластмасови свързващи части. Компоненти, които трябва да се лубрикират:
  - Оптична тръба;
  - Фина механика (рейка на фокусиращото устройство, микрофокусиращо устройство на оптичната тръба на телескопа);
  - Монтировка;
  - Червячни предавки, лагери, зъбци, монтажни зъбни колела с резба.

  Използвайте универсални греси на силиконова основа с работен обхват на температурата от −60 до +180 °C.
- Ако някоя част от устройството или батерията бъдат погълнати, незабавно потърсете медицинска помощ.

Гаранция: доживотна. За повече информация посетете нашата уебстраница: bg.levenhuk.com/garantsiya

CZ Teleskopy na Dobsonově montáži Levenhuk New Skyline

VÝSTRAHA! Nikdy — ani na okamžik — se přes teleskop nebo pointační dalekohled (hledáček) nedívejte přímo do slunce, aniž byste použili odborně vyrobený solární filtr, který bude zcela překrývat objektiv přístroje. Nedodržením tohoto pokynu se vystavujete nebezpečí trvalého poškození zraku. Abyste zabránili poškození vnitřních součástí svého teleskopu, zakryjte čelní stranu pointačního dalekohledu (hledáčku) hliníkovou fólií nebo jiným neprůhledným materiálem. Děti by měly teleskop používat pouze pod dohledem dospělé osoby.

Všechny součásti teleskopu jsou dodávány ve dvou krabicích. Při jejím vybalování postupujte opatrně. Doporučujeme vám uschovat si originální přepravní obaly. V případě, že bude potřeba teleskop přepravit do jiného místa, mohou správné přepravní obaly pomoci předejít poškození teleskopu při přepravě. Obsah důkladně zkontrolujte, neboť některé součásti jsou malé. Abyste vyloučili deformace a viklání, musejí být všechny šrouby pevně utaženy, ale dbejte na to, abyste je nepřetáhli, neboť může dojít ke stržení závitů.

Během montáže (ani nikdy jindy) se svými prsty nedotýkejte povrchu optických součástí. Povrchy optických prvků jsou potaženy speciální choulostivou vrstvou, kterou lze při doteku snadno poškodit. Čočky ani zrcadla nikdy nevyjímejte z jejich pouzdra; nedodržení tohoto pokynu má za následek neplatnost záruky.

Technické údaje

	New Skyline PLUS 6"	New Skyline PLUS 8"	New Skyline PLUS 10"	New Skyline PLUS 12"	New Skyline PLUS 16"	New Skyline PLUS 10" Retractable	New Skyline PLUS 12" Retractable	New Skyline PLUS 16" Retractable
Optická konstrukce	Newtonův reflektor							
Tvar zrcadla	paraboloid							
Průměr primárního zrcadla (apertura), mm	152	204	254	304	406	254	304	406
Ohnisková vzdálenost, mm	1200	1200	1270	1525	1830	1270	1525	1830
Světelnost	f/8	f/6	f/5	f/5	f/4,5	f/5	f/5	f/4,5
Okulárový výtah	2" s ozubeným kolem a pastorkem	2" s ozubeným kolem a pastorkem	2" s ozubeným kolem a pastorkem	2" dvourychlostní s ozubeným kolem a pastorkem	2" dvourychlostní s ozubeným kolem a pastorkem	2" dvourychlostní s ozubeným kolem a pastorkem	2" dvourychlostní s ozubeným kolem a pastorkem	2" dvourychlostní s ozubeným kolem a pastorkem
Průměr válce okuláru	1,25"							
Typ montáže	azimutální, Dobsonova							
Okuláry	Plössl 10 mm, 25 mm							
Hledáček	s červeným terčem	s červeným terčem	optický, 8x40 mm	optický, 8x40 mm	optický, 8x40 mm	optický, 8x40 mm	optický, 8x40 mm	optický, 8x40 mm
Chladicí větráček	–	–	–	+	+	+	+	+
Baterie (pro chladicí větráček)	–	–	–	8 ks AA (nejsou součástí balíčku)	8 ks AA (nejsou součástí balíčku)	8 ks AA (nejsou součástí balíčku)	8 ks AA (nejsou součástí balíčku)	8 ks AA (nejsou součástí balíčku)

Výrobce si vyhrazuje právo provádět změny v sortimentu a v technických údajích svých výrobků bez předchozího upozornění.

Péče a údržba

- Při použití tohoto přístroje dětmi nebo osobami, které tento návod nečetly nebo s jeho obsahem nebyly plně srozuměny, přijměte nezbytná preventivní opatření.
- Z žádného důvodu se nepokoušejte přístroj rozebírat. S opravami veškerého druhu se obracejte na své místní specializované servisní středisko.
- Pokud se čočka zamlží, přestaňte přístroj používat. Čočku neotírejte! Vlhkost odstraňte pomocí vysoušeče vlasů nebo nasměrujte teleskop do pozice dolů a nechte vlhkost přirozeně odpařit.
- Přístroj chraňte před prudkými nárazy a nadměrným mechanickým namáháním.
- Nedotýkejte se svými prsty povrchů optických prvků. Povrch čočky očistěte stlačeným vzduchem nebo měkkým čisticím ubrouskem na čočky. K vyčištění vnějších částí teleskopu používejte výhradně speciální čisticí ubrousky a speciální nástroje k čištění optiky.

- Přístroj ukládejte na suchém, chladném místě, mimo dosah nebezpečných kyselin nebo jiných chemikálií, topných těles, otevřeného ohně a jiných zdrojů vysokých teplot.
- Pokud teleskop nepoužíváte, zakryjte jeho čelní stranu prachovým víčkem. Okuláry vždy ukládejte do jejich ochranných obalů a zakrývejte je jejich krytkami. Tím zabráníte usazování prachu na povrchu zrcadla nebo čoček.
- U mechanických komponent s kovovými a plastovými spojovacími díly provádějte řádné mazání. Komponenty určené k mazání:
  - Optický tubus;
  - Jemná mechanika (kolejnice zaostřovače, mikrozaostřovač optického tubusu teleskopu);
  - Montáž;
  - Páry šnekových převodů, ložiska, kola, závitové převody montáže.

  Používejte univerzální maziva na bázi silikonu s provozní teplotou −60 až +180 °C.
- Pokud dojde k požití části zařízení nebo baterie, okamžitě vyhledejte lékařskou pomoc.

Záruka: doživotní. Další informace – navštivte naše webové stránky: cz.levenhuk.com/zaruka

DE Dobson-Teleskope Levenhuk New Skyline

VORSICHT! Schauen Sie mit dem Teleskop oder Sucherrohr nie — auch nicht kurzzeitig — ohne einen professionell hergestellten Sonnenfilter, der die Vorderseite des Instruments vollständig abdeckt, direkt in die Sonne. Erblindungsgefahr! Achten Sie darauf, dass das vordere Ende des Sucherrohrs mit Aluminiumfolie oder einem anderen nichttransparenten Material abgedeckt ist, um Beschädigungen an den internen Komponenten des Teleskops zu vermeiden. Kinder dürfen das Teleskop nur unter Aufsicht Erwachsener verwenden.

Alle Teile des Teleskops werden in zwei Schachteln ausgeliefert. Packen Sie sie vorsichtig aus! Bewahren Sie die Original-Versandverpackung auf. Sollte später ein Transport des Teleskops an einen anderen Standort notwendig werden, trägt die Versandverpackung dazu bei, dass das Teleskop wohlbehalten ankommt. Sehen Sie sorgfältig in der Schachtel nach, da einige Teile klein sind. Ziehen Sie alle Schrauben fest an, um Durchbiegen und Taumelbewegungen zu vermeiden. Achten Sie jedoch auch darauf, das Gewinde nicht durch zu festes Anziehen zu überdrehen.

Berühren Sie bei der Montage (und auch sonst) die Flächen der optischen Elemente nicht mit den Fingern. Die empfindliche Vergütung der optischen Flächen kann bei Berührung leicht Schaden nehmen. Entfernen Sie niemals die Linsen oder Spiegel aus ihrem Gehäuse — dies führt zu Garantieverlust.

Technische Daten

	New Skyline PLUS 6"	New Skyline PLUS 8"	New Skyline PLUS 10"	New Skyline PLUS 12"	New Skyline PLUS 16"	New Skyline PLUS 10" Retractable	New Skyline PLUS 12" Retractable	New Skyline PLUS 16" Retractable
Optische Bauweise	Newton-Reflektor							
Primär-spiegelform	Paraboloid							
Primärspiegel-durchmesser (Öffnung), mm	152	204	254	304	406	254	304	406
Brennweite, mm	1200	1200	1270	1525	1830	1270	1525	1830
Brennweiten-verhältnis	f/8	f/6	f/5	f/5	f/4,5	f/5	f/5	f/4,5
Fokussierer	2" mit Zahnstange und Ritzel	2" mit Zahnstange und Ritzel	2" mit Zahnstange und Ritzel	2" doppelte Geschwin-digkeit mit Zahnstange und Ritzel	2" doppelte Geschwin-digkeit mit Zahnstange und Ritzel	2" doppelte Geschwin-digkeit mit Zahnstange und Ritzel	2" doppelte Geschwin-digkeit mit Zahnstange und Ritzel	2" doppelte Geschwin-digkeit mit Zahnstange und Ritzel

Steckmaß des Okulars	1,25"							
Montierungs-typ	Altazimuth-Dobson							
Okulare	Plössl 10 mm, 25 mm							
Sucher	Rotpunkt-sucher	Rotpunkt-sucher	optisch, 8x40 mm	optisch, 8x40 mm	optisch, 8x40 mm	optisch, 8x40 mm	optisch, 8x40 mm	optisch, 8x40 mm
Kühlgebläse	–	–	–	+	+	+	+	+
Batterien (für Kühlgebläse)	–	–	–	8 Stk. AA (nicht im Lieferumfang enthalten)	8 Stk. AA (nicht im Lieferumfang enthalten)	8 Stk. AA (nicht im Lieferumfang enthalten)	8 Stk. AA (nicht im Lieferumfang enthalten)	8 Stk. AA (nicht im Lieferumfang enthalten)

Der Hersteller behält sich das Recht vor, ohne Vorankündigung Änderungen an der Produktpalette und den technischen Daten vorzunehmen.

Pflege und Wartung

- Treffen Sie geeignete Vorsichtsmaßnahmen, wenn Kinder oder Personen das Instrument benutzen, die diese Anleitung nicht gelesen bzw. verstanden haben.
- Versuchen Sie nicht, das Instrument aus irgendwelchem Grund selbst zu zerlegen. Wenden Sie sich für Reparaturen oder zur Reinigung an ein spezialisiertes Servicecenter vor Ort.
- Verwenden Sie das Gerät nicht mehr, wenn die Linse beschlägt. Wischen Sie die Linse nicht ab! Entfernen Sie Feuchtigkeit mit einem Haartrockner oder richten Sie das Teleskop nach unten, bis die Feuchtigkeit auf natürliche Weise verdunstet.
- Schützen Sie das Instrument vor plötzlichen Stößen und übermäßiger mechanischer Krafteinwirkung.
- Berühren Sie die optischen Flächen nicht mit den Fingern. Reinigen Sie die Linsenoberfläche mit Druckluft oder einem weichen Linsenreinigungstuch. Verwenden Sie zur äußerlichen Reinigung des Teleskops ausschließlich die dazu empfohlenen speziellen Reinigungstücher und das spezielle Optik-Reinigungszubehör.
- Lagern Sie das Instrument an einem trockenen, kühlen Ort, der frei von gefährlichen Säuren und anderen Chemi-kalien ist, und in ausreichendem Abstand zu Heizgeräten, offenem Feuer und anderen Hochtemperaturquellen.
- Decken Sie das vordere Ende des Teleskops stets mit der Staubschutzkappe ab, wenn es nicht verwendet wird. Legen Sie Okulare immer in ihre Schutzhüllen und decken Sie sie mit ihren Kappen ab. Sie verhindern dadurch, dass sich Staub auf dem Spiegel oder den Linsenflächen absetzen kann.
- Schmieren Sie die mechanischen Komponenten mit Metall- und Kunststoffverbindungsteilen. Zu schmierende Komponenten:
  - Optischer Tubus;
  - Feinmechanik (Fokussierschiene, Mikrofokussierer des optischen Teleskoptubus);
  - Montage;
  - Schneckenpaare, Lager, Zahnräder, Montagezahnräder mit Gewinde.

  Verwenden Sie Allzweckfette auf Silikonbasis mit einem Betriebstemperaturbereich von −60 bis +180 °C.
- Wenn ein Teil des Geräts oder des Akkus verschluckt wird, suchen Sie sofort einen Arzt auf.

Garantie: lebenslängliche. Weitere Einzelheiten entnehmen Sie bitte unserer Website: de.levenhuk.com/garantie

Telescopios Dobson Levenhuk New Skyline

¡ATENCIÓN! Nunca mire directamente al sol, ni siquiera un momento, a través del telescopio o el buscador sin un filtro creado profesionalmente que cubra por completo la parte delantera del instrumento, ya que podría sufrir daños oculares permanentes. Para evitar dañar las partes internas del telescopio asegúrese de que el extremo delantero del buscador está cubierto por papel de aluminio u otro material no transparente. Los niños únicamente deben utilizar este telescopio bajo la supervisión de un adulto.

Todas las piezas del telescopio llegarán en dos cajas. Desempaquételas con cuidado. Le recomendamos que conserve todo el embalaje original. Si el telescopio tuviese que enviarse a otro lugar, conservar el embalaje original asegurará que el telescopio supere el viaje intacto. Compruebe la caja cuidadosamente, ya que algunas piezas son pequeñas. Todos los tornillos deben apretarse firmemente para evitar que haya juego o se doblen, pero tenga cuidado de no apretarlos demasiado ya que podría pasarlos de rosca.

Durante el montaje (y en cualquier otro momento), no toque la superficie de los elementos ópticos con los dedos. Las superficies ópticas tienen coberturas delicadas que se pueden dañar con facilidad si las toca. Nunca saque las lentes o los espejos interiores de su lugar o anulará la garantía del producto.

Especificaciones

	New Skyline PLUS 6"	New Skyline PLUS 8"	New Skyline PLUS 10"	New Skyline PLUS 12"	New Skyline PLUS 16"	New Skyline PLUS 10" Retractable	New Skyline PLUS 12" Retractable	New Skyline PLUS 16" Retractable
Diseño óptico	reflector newtoniano							
Forma del espejo principal	paraboloide							
Diámetro del espejo principal (apertura), mm	152	204	254	304	406	254	304	406
Distancia focal, mm	1200	1200	1270	1525	1830	1270	1525	1830
Relación focal	f/8	f/6	f/5	f/5	f/4,5	f/5	f/5	f/4,5
Enfocador	2" enfocador de cremallera	2" enfocador de cremallera	2" enfocador de cremallera	2" enfocador de cremallera de doble velocidad	2" enfocador de cremallera de doble velocidad	2" enfocador de cremallera de doble velocidad	2" enfocador de cremallera de doble velocidad	2" enfocador de cremallera de doble velocidad
Diámetro del tubo del ocular	1,25"							
Tipo de montura	altazimuth, Dobson							
Oculares	Plössl 10 mm, 25 mm							
Buscador	de punto rojo	de punto rojo	8x40 mm, óptico	8x40 mm, óptico	8x40 mm, óptico	8x40 mm, óptico	8x40 mm, óptico	8x40 mm, óptico
Ventilador de refrigeración	–	–	–	+	+	+	+	+
Pilas (para ventilador de refrigeración)	–	–	–	tipo AA, 8 unidades (no incluidas)	tipo AA, 8 unidades (no incluidas)	tipo AA, 8 unidades (no incluidas)	tipo AA, 8 unidades (no incluidas)	tipo AA, 8 unidades (no incluidas)

El fabricante se reserva el derecho de realizar cambios en la gama de productos y en las especificaciones sin previo aviso.

Cuidado y mantenimiento

- Tome las precauciones necesarias si utiliza este instrumento acompañado de niños o de otras personas que no hayan leído o que no comprendan totalmente estas instrucciones.
- No intente desmontar el instrumento usted mismo bajo ningún concepto. Si necesita repararlo o limpiarlo, contacte con el servicio técnico especializado que corresponda a su zona.
- Deje de usar el dispositivo si la lente se empaña. ¡No frote la lente! Elimine la humedad con un secador de pelo o apunte el telescopio hacia abajo hasta que la humedad se evapore de forma natural.
- Proteja el instrumento de impactos súbitos y de fuerza mecánica excesiva.

- No toque las superficies ópticas con los dedos. Limpie la superficie de la lente con aire comprimido o un paño suave para limpiar lentes. Para limpiar el exterior del instrumento, utilice únicamente los paños y herramientas de limpieza especiales.
- Guarde el instrumento en un lugar seco y fresco, alejado de ácidos peligrosos y otros productos químicos, radiadores, de fuego y de otras fuentes de altas temperaturas.
- Vuelva a colocar el guardapolvo sobre la parte delantera del telescopio cuando no lo use. Guarde siempre los oculares en sus estuches protectores y cúbralos con sus tapas. Esto evita que se deposite polvo sobre la superficie del espejo o de la lente.
- Lubrique los componentes mecánicos donde haya piezas de conexión de metal y de plástico. Componentes que se deben lubricar:
  - Tubo óptico;
  - Componentes mecánicos de precisión (carril de enfoque, microenfocador del tubo óptico del telescopio);
  - Montura;
  - Engranajes de tornillo sin fin y rueda dentada, cojinetes, ruedas dentadas, engranajes de montaje roscados.

  Utilice grasas de silicona de uso general con un intervalo de temperaturas de trabajo de −60 a 180 °C.
- En caso de ingestión de componentes del dispositivo o de la pila, busque asistencia médica de inmediato.

Garantía: de por vida. Para más detalles visite nuestra página web: es.levenhuk.com/garantia

HU Levenhuk New Skyline Dobson-teleszkópok

VIGYÁZAT! Soha ne nézzen közvetlenül a Napba — még egy pillanatra sem — teleszkópján vagy keresőtávcsövén keresztül olyan professzionális napszűrő nélkül, ami teljesen lefedi a műszer elejét, különben az maradandó szemkárosodást okozhat. A teleszkóp belső részei sérülésének elkerülése végett győződjön meg róla, hogy a keresőteleszkóp elülső része le van fedve alufóliával vagy egyéb, nem átlátszó anyaggal. A gyermekek a teleszkópot csak felnőtt felügyelete mellett használhatják.

A teleszkóp minden alkatrésze két dobozban érkezik. Óvatosan csomagolja ki. Javasoljuk, hogy tartsa meg az eredeti tartódobozt. Abban az esetben, ha a teleszkópot másik helyre kell szállítani, a teleszkóp sértetlen átszállítását az erre a célra leginkább megfelelő tartódobozban lehet biztosítani. Alaposan ellenőrizze a dobozt, mivel kis alkatrészek is vannak benne. A meghajlás és a lötyögés megakadályozása érdekében minden egyes csavart szorosan húzzon meg, de ne húzza túl azokat, mert így a csavarok akár el is nyíródhatnak.

Az összeállítás során (ezt bármikor érvényes), ne érintse az optikai elemeket az ujjaival. Az optikai elemek felszíne finom bevonattal rendelkezik, és ez érintés hatására könnyen megsérülhet. Soha ne vegye ki a foglalatból a lencséket, máskülönben a termékre vonatkozó garancia teljes mértékben érvényét veszíti.

Műszaki adatok

	New Skyline PLUS 6"	New Skyline PLUS 8"	New Skyline PLUS 10"	New Skyline PLUS 12"	New Skyline PLUS 16"	New Skyline PLUS 10" Retractable	New Skyline PLUS 12" Retractable	New Skyline PLUS 16" Retractable
Optikai kialakítás	Newton-i reflektor							
Elsődleges tükör formája	paraboloid							
Elsődleges tükör átmérője (rekesznyílás), mm	152	204	254	304	406	254	304	406
Fókusztávolság, mm	1200	1200	1270	1525	1830	1270	1525	1830
Fókuszarány	f/8	f/6	f/5	f/5	f/4,5	f/5	f/5	f/4,5
Fókuszállító	2" fogasléces	2" fogasléces	2" fogasléces	2" fogasléces, kétsebességes	2" fogasléces, kétsebességes	2" fogasléces, kétsebességes	2" fogasléces, kétsebességes	2" fogasléces, kétsebességes

A szemlencsetubus átmérője	1,25"							
Állvány	alt-azimut, Dobson							
Szemlencsék	Plössl 10 mm, 25 mm							
Keresőtávcső	vöröspontos kereső	vöröspontos kereső	8x40 mm, optikai	8x40 mm, optikai	8x40 mm, optikai	8x40 mm, optikai	8x40 mm, optikai	8x40 mm, optikai
Hűtőventilátor	–	–	–	+	+	+	+	+
Elemek (a hűtőventilátorhoz)	–	–	–	8 db AA (nem része a készletnek)	8 db AA (nem része a készletnek)	8 db AA (nem része a készletnek)	8 db AA (nem része a készletnek)	8 db AA (nem része a készletnek)

A gyártó fenntartja magának a jogot a termékkínálat és a műszaki paraméterek előzetes értesítés nélküli módosítására.

Ápolás és karbantartás

- Legyen kellően óvatos, ha gyermekekkel vagy olyan személyekkel együtt használja az eszközt, akik nem olvasták vagy nem teljesen értették meg az előbbiekben felsorolt utasításokat.
- Bármi legyen is az ok, semmiképpen ne kísérelje meg szétszerelni az eszközt. Ha az eszköz javításra vagy tisztításra szorul, akkor keresse fel vele a helyi szakszervizt.
- Ne használja az eszközt tovább, ha a lencsék bepárásodtak. Ne törölje a lencséket! A nedvességet hajszárítóval távolítsa el vagy irányítsa a teleszkópot lefele, hogy a nedvesség természetes módon elpárologhasson.
- Óvja az eszközt a hirtelen behatásoktól és a hosszabb ideig tartó mechanikai erőktől.
- Az optikai elemek felületéhez soha ne érjen az ujjaival. A lencsék felületét sűrített levegővel vagy lencsetisztításra tervezett puha törlőkendővel tisztítsa. Az eszköz külső tisztításához használjon speciális, erre a célra tervezett törlőkendőket és eszközöket, amelyeket az optika tisztításához ajánlanak.
- Száraz, hűvös helyen tárolja az eszközt, veszélyes savaktól és egyéb kémiai anyagoktól elkülönítetten, hősugárzóktól, nyílt lángtól és egyéb hőforrásoktól távol.
- Minden esetben tegye vissza a porvédő kupakot a teleszkóp elülső végére, ha azt nem használatja. A szemlencsét mindig tegye a saját védőtokjába és arra helyezze fel a kupakot. Ezzel megakadályozhatja, hogy por rakódjon a tükörre vagy a lencsék felületére.
- A mechanikus alkatrészeket és a fémmel érintkező műanyag elemeket kenje meg. Kenést igénylő alkatrészek:
  - Optikai tubus;
  - Finommechanika (fókuszáló sín, teleszkóp optikai tubus mikro-fókuszálója);
  - Rögzítés;
  - Csiga-párok, csapágyak, fogaskerekek, menetes rögzítő szerkezetek.

  Használjon általános rendeltetésű szilikon-alapú −60… +180 °C üzemi hőmérséklettartományra tervezett kenőanyagot.
- Ha az eszköz valamely alkatrészét vagy az elemét lenyelik, akkor kérjen, azonnal orvosi segítséget.

Szavatosság: elettartamra szolo. További részletekért látogasson el weboldalunkra: hu.levenhuk.com/garancia

Telescopi dobsoniani Levenhuk New Skyline

ATTENZIONE! Non guardare mai (nemmeno per un istante) il sole direttamente attraverso il telescopio o il mirino senza un filtro solare di fattura professionale che copra completamente la parte anteriore dello strumento. In caso contrario, esiste il rischio di danni permanenti all'occhio. Per evitare di danneggiare le parti interne del telescopio, assicurarsi che l'estremità anteriore del mirino sia coperta con foglio di alluminio o con altro materiale non trasparente. I bambini possono utilizzare il telescopio soltanto con la supervisione di un adulto.

Tutte le parti del telescopio vengono consegnate in due scatole. Disimballare con cautela. Conservare l'imballaggio di spedizione originale: sarà necessario in caso di invio del telescopio al centro di assistenza. Verificare con attenzione il contenuto della scatola, in quanto alcune parti sono di piccole dimensioni. Tutte le viti devono essere fissate con fermezza per evitare flessioni od oscillazioni; tuttavia, assicurarsi di non stringerle in modo eccessivo, poiché ciò potrebbe danneggiare le filettature.

Non toccare le superfici degli elementi ottici durante il montaggio (né, in generale, in qualsiasi altro momento). Le superfici ottiche presentano rivestimenti delicati che si danneggiano facilmente in caso di contatto. Non rimuovere mai le lenti dai rispettivi alloggiamenti, o la garanzia del prodotto risulterebbe annullata.

Specifiche

	New Skyline PLUS 6"	New Skyline PLUS 8"	New Skyline PLUS 10"	New Skyline PLUS 12"	New Skyline PLUS 16"	New Skyline PLUS 10" Retractable	New Skyline PLUS 12" Retractable	New Skyline PLUS 16" Retractable
Design ottico	riflettore newtoniano							
Forma dello specchio primario	parabolico							
Diametro specchio primario (apertura), mm	152	204	254	304	406	254	304	406
Distanza focale, mm	1200	1200	1270	1525	1830	1270	1525	1830
Rapporto focale	f/8	f/6	f/5	f/5	f/4,5	f/5	f/5	f/4,5
Dispositivo di messa a fuoco	2" a pignone e crema-gliera	2" a pignone e crema-gliera	2" a pignone e crema-gliera	2" a pignone e crema-gliera, doppia velocità	2" a pignone e crema-gliera, doppia velocità	2" a pignone e crema-gliera, doppia velocità	2" a pignone e crema-gliera, doppia velocità	2" a pignone e crema-gliera, doppia velocità
Diametro barilotto dell'oculare	1,25"							
Montatura	altazimutale, dobsoniana							
Oculari	Plössl 10 mm, 25 mm							
Cercatore	a punto rosso	a punto rosso	8x40 mm, ottico	8x40 mm, ottico	8x40 mm, ottico	8x40 mm, ottico	8x40 mm, ottico	8x40 mm, ottico
Ventola di raffred-damento	–	–	–	+	+	+	+	+
Batterie (per la ventola di raffred-damento)	–	–	–	8 batterie AA (non incluse)	8 batterie AA (non incluse)	8 batterie AA (non incluse)	8 batterie AA (non incluse)	8 batterie AA (non incluse)

Il produttore si riserva il diritto di apportare modifiche senza preavviso alla gamma di prodotti e alle specifiche.

Cura e manutenzione

- Nel caso si utilizzi l'apparecchio in presenza di bambini o di altre persone che non abbiano letto e compreso appieno queste istruzioni, prendere le precauzioni necessarie.
- Non cercare per nessun motivo di smontare autonomamente l'apparecchio. Per qualsiasi intervento di riparazione e pulizia, contattare il centro di assistenza specializzato di zona.
- Interrompere l'uso dell'apparecchio in caso di appannamento della lente. Non strofinare un panno sulla lente bagnata! Rimuovere la condensa usando un asciugacapelli o puntando il telescopio verso il basso finché la condensa non evapora naturalmente.

- Proteggere l'apparecchio da urti improvvisi ed evitare che sia sottoposto a eccessiva forza meccanica.
- Non toccare le superfici ottiche con le dita. Pulire la superficie della lente con un flusso di aria compressa o una salvietta morbida per lenti. Per pulire l'esterno dell'apparecchio, utilizzare soltanto le salviette apposite e gli opportuni strumenti di pulizia consigliati.
- Conservare l'apparecchio in un luogo fresco e asciutto, al riparo da acidi pericolosi e altri prodotti chimici, lontano da elementi riscaldanti, fiamme libere e altre fonti di calore.
- Quando il telescopio non è in uso, ricollocare il coperchio antipolvere sulla sua estremità anteriore. Riporre sempre gli oculari nelle custodie protettive e con i coperchi montati. In questo modo, si evita che la polvere si depositi sulle superfici dello specchio o delle lenti.
- Lubrificare i componenti meccanici in cui vengono a contatto parti in plastica e in metallo. Componenti da lubrificare:
  - tubo ottico;
  - meccaniche di precisione (guida del meccanismo di messa a fuoco, focheggiatore micrometrico per il tubo ottico del telescopio);
  - montatura;
  - coppie di ruote dentate e viti senza fine, cuscinetti, pignoni, ingranaggi della montatura con filettature.

  Utilizzare un olio multiuso a base siliconica con un range di temperature d'esercizio pari a –60… +180 °C.
- In caso di ingestione di una parte dell'apparecchio o della batteria, consultare immediatamente un medico.

Garanzia: a vita. Per maggiori dettagli, visitare il nostro sito web: eu.levenhuk.com/warranty

PL Teleskopy Dobsona Levenhuk New Skyline

OSTROŻNIE! Nigdy, nawet przez krótką chwilę, nie wolno kierować teleskopu ani lunety nastawczej na słońce bez nałożenia profesjonalnego filtra słonecznego, który całkowicie zakrywa przednią część przyrządu. W przeciwnym razie może dojść do trwałego uszkodzenia wzroku. Aby uniknąć uszkodzenia wewnętrznych części teleskopu, należy zakryć przednią część lunety nastawczej folią aluminiową lub innym nieprzezroczystym materiałem. Używanie teleskopu przez dzieci może odbywać się tylko pod nadzorem osób dorosłych.

Wszystkie części teleskopu dostarczane są w dwóch opakowaniach. Zachowaj ostrożność podczas rozpakowywania. Zalecamy zatrzymanie oryginalnego opakowania. Jeśli konieczne będzie dostarczenie teleskopu w inne miejsce, opakowanie przystosowane do transportu pomoże chronić teleskop przed ewentualnymi uszkodzeniami. Należy dokładnie sprawdzić zawartość opakowania, ponieważ niektóre części są małe. Aby zapobiec zginaniu i chwianiu się poszczególnych elementów, należy dokładnie dokręcić śruby, uważając jednak, by ich nie przekręcić, bowiem mogłoby to spowodować zerwanie gwintów.

Podczas montażu (i w dowolnym momencie) nie dotykaj palcami powierzchni elementów optycznych. Powierzchnie optyczne posiadają delikatne powłoki, które mogą zostać łatwo uszkodzone w wyniku dotknięcia. Nie wyjmować soczewek lub luster z obudów; niespełnienie tego warunku powoduje unieważnienie gwarancji produktu.

Dane techniczne

	New Skyline PLUS 6"	New Skyline PLUS 8"	New Skyline PLUS 10"	New Skyline PLUS 12"	New Skyline PLUS 16"	New Skyline PLUS 10" Retractable	New Skyline PLUS 12" Retractable	New Skyline PLUS 16" Retractable
Konstrukcja optyczna	reflektor Newtona							
Kształt lustra głównego	paraboloidalny							
Średnica lustra głównego (apertura), mm	152	204	254	304	406	254	304	406
Ogniskowa, mm	1200	1200	1270	1525	1830	1270	1525	1830
Liczba przysłony	f/8	f/6	f/5	f/5	f/4,5	f/5	f/5	f/4,5

Tubus ogniskujący	2" z mechanizmem zębatkowym	2" z mechanizmem zębatkowym	2" z mechanizmem zębatkowym	2" o dwóch prędkościach z mechanizmem zębatkowym	2" o dwóch prędkościach z mechanizmem zębatkowym	2" o dwóch prędkościach z mechanizmem zębatkowym	2" o dwóch prędkościach z mechanizmem zębatkowym	2" o dwóch prędkościach z mechanizmem zębatkowym
Średnica tubusu okularu	1,25"							
Typ montażu	azymutalny, Dobsona							
Okulary	Plössl 10 mm, 25 mm							
Szukacz	laserowy	laserowy	optyczny, 8x40 mm	optyczny, 8x40 mm	optyczny, 8x40 mm	optyczny, 8x40 mm	optyczny, 8x40 mm	optyczny, 8x40 mm
Wentylator chłodzący	–	–	–	+	+	+	+	+
Baterie (wentylatora chłodzącego)	–	–	–	8 AA (brak w zestawie)	8 AA (brak w zestawie)	8 AA (brak w zestawie)	8 AA (brak w zestawie)	8 AA (brak w zestawie)

Producent zastrzega sobie prawo wprowadzenia zmian w ofercie produktów i specyfikacjach bez uprzedniego powiadomienia.

Konserwacja i pielęgnacja

- Zachowaj szczególną ostrożność, gdy urządzenia używają dzieci lub osoby, które nie w pełni zapoznały się z instrukcjami.
- Nie podejmuj prób samodzielnego demontażu urządzenia. W celu wszelkich napraw i czyszczenia skontaktuj się z punktem serwisowym.
- Nie używaj przyrządu, jeśli soczewka jest zaparowana. Nie wycieraj soczewki! Usuń wilgoć przy użyciu suszarki do włosów lub skieruj teleskop w dół, aż wilgoć sama wyparuje.
- Chroń urządzenie przed upadkami z wysokości i działaniem nadmiernej siły mechanicznej.
- Nie dotykaj powierzchni optycznych palcami. Wyczyść powierzchnię soczewki sprężonym powietrzem lub specjalną miękką ściereczką do czyszczenia soczewek. Do czyszczenia zewnętrznych powierzchni teleskopu używaj tylko specjalnych ściereczek i narzędzi do czyszczenia optyki.
- Przyrząd powinien być przechowywany w suchym, chłodnym miejscu, z dala od niebezpiecznych kwasów oraz innych substancji chemicznych, grzejników, otwartego ognia i innych źródeł wysokiej temperatury.
- Jeśli teleskop nie jest używany, załóż osłonę przeciwpyłową na jego przednią część. Zawsze wkładaj okulary do futerałów ochronnych i zakrywaj je osłonami. Zapobiegnie to gromadzeniu się kurzu na powierzchni lustra i soczewki.
- Nasmaruj elementy mechaniczne zawierające łączniki z metalu i tworzywa sztucznego. Elementy wymagające smarowania:
  - Tubus;
  - Mechanizmy precyzyjne (prowadnica wyciągu, wyciąg precyzyjny tubusu teleskopu);
  - Montaż;
  - Przekładnie ślimakowe, łożyska, koła zębate, połączenia gwintowane montażu.

  Stosuj smary uniwersalne na bazie silikonu o zakresie temperatur roboczych od −60 do +180 °C.
- W razie połknięcia jakiejkolwiek części lub baterii należy natychmiast skontaktować się z lekarzem.

Gwarancja: na cale zycie. Więcej informacji na ten temat znajduje się na stronie: pl.levenhuk.com/gwarancja

PT Telescópios dobsonianos Levenhuk New Skyline

ATENÇÃO! Nunca olhe diretamente para o sol — nem mesmo durante um breve instante — através do telescópio ou do buscador sem um filtro solar de fabrico profissional que cubra a parte frontal do instrumento. Caso contrário, poderá sofrer danos oculares permanentes. Para evitar danificar as peças internas do seu telescópio, certifique-se de que a parte frontal do buscador está coberta com folha de alumínio ou qualquer outro material não transparente. As crianças só devem utilizar o telescópio sob supervisão de um adulto.

Todas as peças do telescópio serão entregues em duas caixas. Tenha especial cuidado ao abrir a embalagem. Recomendamos que guarde as embalagens de envio originais. Caso o telescópio tenha de ser enviado para outra localização, ter as embalagens de transporte adequadas irá ajudar a garantir que o seu telescópio sobrevive à viagem intacto. Certifique-se de que inspeciona a caixa cuidadosamente, uma vez que algumas partes são muito pequenas. Todos os parafusos devem ser apertados de forma segura para eliminar qualquer movimento, mas tenha cuidado para não os apertar em demasia, uma vez que poderá danificar os sulcos roscados.

Durante a montagem (e, para todos os efeitos, em qualquer altura), não toque nas superfícies dos elementos óticos com os dedos. As superfícies óticas contêm materiais de revestimento delicados, os quais podem ficar danificados em caso de contacto direto. Nunca remova lentes ou espelhos da respetiva estrutura, caso contrário a garantia do produto será considerada nula.

Especificações

	New Skyline PLUS 6"	New Skyline PLUS 8"	New Skyline PLUS 10"	New Skyline PLUS 12"	New Skyline PLUS 16"	New Skyline PLUS 10" Retractable	New Skyline PLUS 12" Retractable	New Skyline PLUS 16" Retractable
Estrutura ótica	Refletor newtoniano							
Forma de espelho principal	paraboloide							
Diâmetro (abertura) do espelho principal, mm	152	204	254	304	406	254	304	406
Distância focal, mm	1200	1200	1270	1525	1830	1270	1525	1830
Abertura focal	f/8	f/6	f/5	f/5	f/4.5	f/5	f/5	f/4.5
Focalizador	2" com cremalheira	2" com cremalheira	2" com cremalheira	2" com cremalheira e velocidade dupla	2" com cremalheira e velocidade dupla	2" com cremalheira e velocidade dupla	2" com cremalheira e velocidade dupla	2" com cremalheira e velocidade dupla
Diâmetro da ocular	1,25"							
Montagem	altazimutal, Dobson							
Oculares	Plössl 10 mm, 25 mm							
Buscador	de ponto vermelho	de ponto vermelho	8x40 mm, óptico	8x40 mm, óptico	8x40 mm, óptico	8x40 mm, óptico	8x40 mm, óptico	8x40 mm, óptico
Ventoinha de arrefecimento	–	–	–	+	+	+	+	+
Pilhas (para ventoinha de arrefecimento)	–	–	–	8 pilhas AA (não incluídas)	8 pilhas AA (não incluídas)	8 pilhas AA (não incluídas)	8 pilhas AA (não incluídas)	8 pilhas AA (não incluídas)

O fabricante reserva-se o direito de efetuar alterações à gama de produtos e especificações sem aviso prévio.

Cuidado e manutenção

- Tome as precauções necessárias quando usar o dispositivo com crianças ou com outras pessoas que não leram ou não compreenderam totalmente estas instruções.
- Não tente desmontar o dispositivo por conta própria, por qualquer motivo. Para fazer reparações e limpezas de qualquer tipo, entre em contato com o centro local de serviços especializados.
- Pare de usar o dispositivo se a lente ficar embaciada. Não limpe a lente! Remova a humidade com um secador de cabelo ou aponte o telescópio para baixo até que a humidade se evapore naturalmente.
- Proteja o dispositivo de impactos súbitos e de força mecânica excessiva.

- Não toque nas superfícies óticas com os dedos. Limpe a superfície da lente com ar comprimido ou um pano de limpeza suave para lentes. Para limpar o exterior do dispositivo, use apenas os toalhetes de limpeza especiais e as ferramentas especiais recomendadas para limpeza dos elementos óticos.
- Guarde o dispositivo num local seco e fresco, longe de ácidos perigosos e outros produtos químicos, de aquecedores, de fogo e de outras fontes de altas temperaturas.
- Quando não estiver a usar o telescópio, recoloque a tampa antipoeira na extremidade frontal do telescópio. Coloque sempre as oculares nos seus estojos de proteção e cubra-as com as suas tampas. Deste modo, impede que poeiras ou sujidades se acumulem nas superficies do espelho ou da lente.
- Lubrifique os componentes mecânicos com peças de ligação em metal e plástico. Componentes a lubrificar:
  - Tubo ótico;
  - Mecânica fina (calha do focador, microfocador do tubo ótico do telescópio);
  - Montagem;
  - Pares de parafusos sem-fim, rolamentos, rodas dentadas, engrenagens de montagem roscadas.

  Utilize massas lubrificantes à base de silicone para todos os fins com um intervalo de temperatura de funcionamento de −60... +180 °C.
- Se uma parte do dispositivo ou a bateria for engolida, procure imediatamente assistência médica.

Garantia: vitalicia. Para detalhes adicionais, visite nossa página na internet: eu.levenhuk.com/warranty

RU Телескопы Добсона Levenhuk New Skyline

ВНИМАНИЕ! Во избежание повреждения глаз никогда, даже на мгновение, не смотрите на Солнце в телескоп или искатель без профессионального солнечного апертурного фильтра, закрывающего переднюю часть прибора. При этом лицевая часть искателя должна быть закрыта алюминиевой фольгой или другим непрозрачным материалом для предотвращения повреждения внутренних частей телескопа. Дети могут пользоваться телескопом только под присмотром взрослых.

Все части телескопа поставляются в двух коробках. Распаковывая телескоп, будьте аккуратны и осторожны. Рекомендуем сохранить упаковку: использование оригинальной упаковки во время перевозки гарантирует целостность и сохранность инструмента. Убедитесь в наличии всех частей комплекта поставки. Внимательно осмотрите коробку, так как некоторые детали имеют малые размеры и могут затеряться. В комплект поставки входят все инструменты, необходимые для работы с телескопом, дополнительные инструменты не требуются. Во время сборки телескопа все винты должны быть надежно затянуты для исключения колебаний. ВНИМАНИЕ! НЕ ПЕРЕТЯНИТЕ ВИНТЫ, ЧТОБЫ НЕ СОРВАТЬ РЕЗЬБУ!

В процессе сборки и во время использования телескопа НЕ КАСАЙТЕСЬ пальцами линз телескопа, искателя или окуляра. Оптические поверхности имеют тонкое покрытие, которое легко повредить при касании. НЕ ВЫНИМАЙТЕ зеркала из корпусов, так как это аннулирует гарантийное соглашение.

Технические характеристики

	New Skyline PLUS 6"	New Skyline PLUS 8"	New Skyline PLUS 10"	New Skyline PLUS 12"	New Skyline PLUS 16"	New Skyline PLUS 10" Retractable	New Skyline PLUS 12" Retractable	New Skyline PLUS 16" Retractable
Оптическая схема	рефлектор Ньютона							
Форма главного зеркала	параболическая							
Диаметр главного зеркала (апертура), мм	152	204	254	304	406	254	304	406
Фокусное расстояние, мм	1200	1200	1270	1525	1830	1270	1525	1830

Светосила (относительное отверстие)	f/8	f/6	f/5	f/5	f/4,5	f/5	f/5	f/4,5
Фокусер	2" зубчато-реечный	2" зубчато-реечный	2" зубчато-реечный	2" двухскоростной, зубчато-реечный	2" двухскоростной, зубчато-реечный	2" двухскоростной, зубчато-реечный	2" двухскоростной, зубчато-реечный	2" двухскоростной, зубчато-реечный
Посадочный диаметр окуляров	1,25"							
Тип монтировки	Добсона, альт-азимутальная							
Окуляры	Plössl 10 мм, 25 мм							
Искатель	с красной точкой	с красной точкой	8x40 мм, оптический	8x40 мм, оптический	8x40 мм, оптический	8x40 мм, оптический	8x40 мм, оптический	8x40 мм, оптический
Вентилятор охлаждения	–	–	–	+	+	+	+	+
Батарейки (для вентилятора)	–	–	–	AA 8 шт. (нет в комплекте)	AA 8 шт. (нет в комплекте)	AA 8 шт. (нет в комплекте)	AA 8 шт. (нет в комплекте)	AA 8 шт. (нет в комплекте)

Производитель оставляет за собой право вносить любые изменения или прекращать производство изделия без предварительного уведомления.

Уход и хранение

- Будьте внимательны, если пользуетесь прибором вместе с детьми или людьми, не знакомыми с инструкцией.
- Не разбирайте прибор. Сервисные и ремонтные работы могут проводиться только в специализированном сервисном центре.
- В случае запотевания объектива прекратите наблюдения. Не протирайте объектив! Удалите влагу с помощью фена или, направив телескоп вниз, дождитесь естественного испарения влаги.
- Оберегайте прибор от резких ударов и чрезмерных механических воздействий.
- Не касайтесь пальцами поверхностей линз. Очищайте поверхность линз сжатым воздухом или мягкой салфеткой для чистки оптики. Для внешней очистки прибора используйте специальную салфетку и специальные чистящие средства, рекомендованные для чистки оптики.
- Храните прибор в сухом прохладном месте, недоступном для воздействия кислот или других активных химических веществ, вдали от отопителей (бытовых, автомобильных) и от открытого огня и других источников высоких температур.
- Когда прибор не используется, всегда надевайте на него пылезащитную крышку. Всегда убирайте окуляры в защитные футляры и закрывайте их крышками. Это защищает поверхность линз и зеркал от попадания пыли и грязи.
- Узлы механики с металлическими и пластмассовыми деталями сопряжения необходимо смазывать. Узлы, обязательные для смазки:
  - труба оптическая;
  - точная механика: рейка фокусера, микрофокусер оптических труб телескопов;
  - монтировка;
  - червячные пары, подшипники, шестерни и резьбовые передаточные механизмы монтировок.

  Используйте универсальные смазки на основе силикона с диапазоном рабочих температур –60… +180 °C.
- Если деталь прибора или элемент питания были проглочены, срочно обратитесь за медицинской помощью.

Гарантия: бессрочная. Подробнее об условиях гарантийного обслуживания см. на сайте levenhuk.ru/support

Dobson Teleskopları Levenhuk New Skyline

DİKKAT! Bir anlık dahi olsa Güneşe kesinlikle teleskopunuz veya bulucu dürbününüz aracılığıyla, cihazın önünü tamamen kapatan profesyonel olarak yapılmış bir güneş filtresi kullanmadan, doğrudan bakmayın; aksi takdirde kalıcı göz hasarı oluşabilir. Teleskopunuzun iç parçalarında hasar oluşmasını önlemek için bulucu dürbünün ön ucunun alüminyum folyo veya başka bir saydam olmayan malzeme ile kaplandığından emin olun. Çocuklar teleskopu yalnızca yetişkin gözetiminde kullanabilir.

Teleskopun tüm parçaları iki kutu içinde sunulacaktır. Ambalajı açarken dikkatli olun. Orijinal gönderimde kullanılan kutuları saklamanızı öneririz. Teleskopun başka bir konuma taşınması gerektiğinde uygun gönderim kutularının bulunması, teleskopunuzun bu yolculuğu zarar görmeden tamamlamasını sağlamaya yardımcı olacaktır. Bazı parçalar küçük olduğundan kutuyu dikkatlice kontrol ettiğinizden emin olun. Esneme ve sarkmanın önlenmesi için tüm vidalar sıkıca sıkılmalıdır ancak dişlere zarar verebileceğinden bunları aşırı sıkmamaya özen gösterin.

Montaj sırasında (ve bu bağlamda herhangi bir anda) optik bileşenlerin yüzeylerine parmaklarınızla dokunmayın. Optik yüzeylerde dokunulması halinde kolaylıkla zarar görebilecek hassas kaplamalar mevcuttur. Kesinlikle mercekleri veya aynaları muhafazalarından çıkarmayın; aksi takdirde ürün garantisi geçersiz ve hükümsüz olacaktır.

Teknik Özellikler

	New Skyline PLUS 6"	New Skyline PLUS 8"	New Skyline PLUS 10"	New Skyline PLUS 12"	New Skyline PLUS 16"	New Skyline PLUS 10" Retractable	New Skyline PLUS 12" Retractable	New Skyline PLUS 16" Retractable
Optik tasarım	Newton yansıtıcı							
Birincil ayna şekli	paraboloit							
Birincil ayna çapı (açıklık), mm	152	204	254	304	406	254	304	406
Odak uzaklığı, mm	1200	1200	1270	1525	1830	1270	1525	1830
Odak oranı	f/8	f/6	f/5	f/5	f/4,5	f/5	f/5	f/4,5
Odaklayıcı	2" kremayer ve pinyon	2" kremayer ve pinyon	2" kremayer ve pinyon	2" 2 hızlı kremayer ve pinyon	2" 2 hızlı kremayer ve pinyon	2" 2 hızlı kremayer ve pinyon	2" 2 hızlı kremayer ve pinyon	2" 2 hızlı kremayer ve pinyon
Göz merceği borusu çapı	1,25"							
Kundak	altazimut, Dobson							
Göz mercekleri	Plössl 10 mm, 25 mm							
Bulucu dürbün	kırmızı nokta	kırmızı nokta	optik, 8x40 mm	optik, 8x40 mm	optik, 8x40 mm	optik, 8x40 mm	optik, 8x40 mm	optik, 8x40 mm
Soğutucu fan	–	–	–	+	+	+	+	+
Piller (soğutucu fan için)	–	–	–	8 adet AA (dahil değildir)	8 adet AA (dahil değildir)	8 adet AA (dahil değildir)	8 adet AA (dahil değildir)	8 adet AA (dahil değildir)

Üretici, ürün serisinde ve teknik özelliklerinde önceden bildirimde bulunmaksızın değişiklik yapma hakkını saklı tutar.

Bakım ve onarım

- Bu cihazı, bu talimatları okuyamayacak veya tamamen anlayamayacak çocuklar ve diğer kişiler ile birlikte kullanacağınız zaman gerekli önlemleri alın.
- Cihazı herhangi bir sebep için kendi başınıza sökmeye çalışmayın. Her tür onarım ve temizlik için lütfen yerel uzman servis merkeziniz ile iletişime geçin.
- Lens buğulanırsa cihazı kullanmayı bırakın. Lensi silmeyin! Bir saç kurutucusu ile veya nem doğal olarak buharlaşana kadar teleskobu baş aşağı tutarak nemi giderin.
- Cihazı ani darbelere ve aşırı mekanik güçlere karşı koruyun.
- Optik yüzeylere parmaklarınızla dokunmayın. Lens yüzeyini, basınçlı hava veya yumuşak bir lens temizleme bezi ile temizleyin. Cihazın dışını temizlemek için, yalnızca optik parçaları temizlemek için önerilen özel temizleme bezleri ve özel aletler kullanın.
- Cihazı tehlikeli asitler ve diğer kimyasallardan, ısıtıcılardan, açık ateşten ve diğer yüksek sıcaklık kaynaklarından uzakta kuru, serin bir yerde saklayın.

- Teleskobun kullanılmadığı tüm zamanlarda toz kapağını teleskobun ön ucuna takın. Her zaman mercekleri koruyu-cu kutularına koyun ve kapaklarını kapatın. Bu, ayna veya lens yüzeyinde toz veya kir birikmesini önler.
- Üçayak ayağı düğmesi ve plastik bağlantı parçalı mekanik bileşenleri yağlayın. Yağlanacak bileşenler:
  - Optik tüp;
  - İnce mekanik parçalar (odaklayıcı hattı, teleskop optik tüp mikro odaklayıcı);
  - Montaj;
  - Sonsuz dişliden oluşan çiftler, yataklar, dişli çarklar, dişli montaj donanımları.

  Çok amaçlı silikon bazlı yağları −60… +180 °C çalışma sıcaklığı aralığında kullanın.
- Cihaz veya pilin bir parçası yutulduğu takdirde, hemen tıbbi yardım alınmalıdır.

Garanti: ömür boyu. Daha ayrıntılı bilgi için web sitemizi ziyaret edebilirsiniz: tr.levenhuk.com/garanti

The original Levenhuk cleaning accessories

Levenhuk Cleaning Pen LP10

Removes dust with a brush
The soft tip is treated with a special cleaning fluid that removes greasy stains
Does not damage optical coatings of the lenses
Leaves no smudges or stains

Levenhuk Inc. (USA): 6021 Catlin Dr., Tampa, FL 33612, USA,
+1 813 468-3001, contact_us@levenhuk.com
Levenhuk Optics s.r.o. (Europe): V Chotejně 700/7, 102 00 Prague 102,
Czech Republic, +420 737-004-919,
sales-info@levenhuk.cz
Levenhuk® is registered trademark of Levenhuk, Inc.
© 2006–2025 Levenhuk, Inc. All rights reserved.
20251106

levenhuk Zoom&Joy